RAUM.FREUNDE

IMMER FÜR DICH DA, WENN DU SIE BRAUCHST.

Das Tisch- und Stuhlprogramm

ZR. 719051 – Preis und Typenliste 10/2020 – Preise gültig bis auf Widerruf

Preis in Euro inkl. jeweils gültiger gesetzlicher Mehrwertsteuer, aber ohne Lieferung und Montage, der bei Bestellung im Möbelhaus und späterer Abholung dort anfällt. Alle Produkte und Preise gültig bis auf Widerruf.
Abweichungen in Struktur, Farbe, Form, Abmessungen, Gewicht sowie technische Änderungen gegenüber den Abbildungen und textlichen Angaben sind möglich und bleiben vorbehalten, soweit diese in der Natur der verwendeten Materialien liegen und handelsüblich sind. Erscheinungstermin 10/20

Raum.Freunde Edvin

Raum.Freunde Edvin– Leger gepolstert mit aktueller Steppung

Raum.Freunde Edvin – Hochwertige Auszugsfunktion

Raum.Freunde Edvin – Massivholz Platte mit abgerundeten Ecken

Raum.Freunde Edvin – Gestell Variante Metallzarge mit Massivholzbeinen

 Abweichungen in Struktur, Farbe, Form, Abmessungen, Gewicht sowie technische Änderungen gegenüber den Abbildungen und textlichen Angaben sind möglich und bleiben vorbehalten, soweit diese in der Natur der verwendeten Materialien liegen und handelsüblich sind.

Die Raum.Freunde Collection

Bitte unbedingt diese Produktinformation, Gebrauchs- und Pflegeanleitungen beachten! Für Schäden, die durch Nichtbeachtung entstehen, kann keine Garantie/ Gewährleistung übernommen werden.

Für Planungsmodelle gilt generell:

Ein sorgfältiges Aufmaß ist Voraussetzung für eine exakte Montage und Ausrichtung der Möbel. Bitte bedenken Sie, dass Boden, Wände, Decken usw. nicht ganz gerade sind.

Bei Funktionsmöbeln ist es besonders wichtig vor Ingebrauchnahme die Produktbeschreibung zu lesen!

Produktbezeichnung: Stuhl und Tischsystem

Modellbezeichnung: **Raum.Freunde Edvin**

Konstruktiver Aufbau / Materialien:

Stuhl - Gestell Varianten:

- Metallkufe Draht D: 14 mm - Pulverbeschichtet Anthrazit RAL 7021
- 4 Fuß Holz

Sitzschale:

- Holzprofil
- Poyurethanschaum auf Sitz und Rücken HR 42 / 50
- Leger und soft gepolstert
- Steppung

Tische:

- Massivolztischplatte
- Ohne oder mit Butterfly Auszugsfunktion
- 2 Platten Formen
- 2 Gestellvarianten

Maße laut Typenliste

Pflege und Unterhalt:

Reinigungs- und Pflegeanleitung:
(siehe Qualitätspass – unbedingt beachten)

Die regelmäßige Unterhaltspflege ist gleichzusetzen mit der täglichen Körperpflege des Menschen, das heißt, hier werden Verschmutzungen, die durch den täglichen Gebrauch entstehen, beseitigt.
Reinigen Sie die Stühle mit einem feuchten Tuch oder saugen Sie diese mit einer Staubsaugerbürste ab. Keine Reinigungsmittel, Verdünnung etc. bei der Reinigung verwenden.

Wichtig ist, dass verschüttete Flüssigkeiten (z. B. Fruchtsäfte) sofort mit einem saugfähigen Küchenpapier oder Tuch abgetupft – nicht gerieben! – werden, damit sie gar nicht erst in die Oberfläche eindringen können.
Bitte nicht auf der Stelle reiben, keine silikonhaltigen Möbelpflegemittel verwenden und versuchen Sie niemals, Schadstellen mit Lösungsmitteln zu entfernen (z. B. Fleckenentferner, Terpentin, Benzin).

Bei hartnäckigen oder angetrockneten Flecken feucht und mit etwas verdünnter Naturseife/Feinwaschmittel reinigen. Danach mit klarem Wasser feucht abwischen und trocken reiben.

Die Oberflächeninstandsetzung ist grundsätzlich die Arbeit des autorisierten Fachmannes.

Achtung: Verwachsene Äste mit Trockenrissen, kosmetische Behandlungen wie Kitt und Wachsstellen, Unregelmäßigkeiten in der Maserung, Farbnuancen und Changieren der Farben je nach Blickrichtung gehören zum besonderen Charakter des Naturproduktes Holz. Es sind keine Herstellungsfehler und stellen keinen Reklamationsgrund dar.
Achtung: Wichtige Empfehlung der Stiftung Warentest:
Durchschnittliche Temperaturen 18-21°C und 45-55 % relative Luftfeuchtigkeit. Holz arbeitet immer! Sonne und Licht verändern im Laufe der Zeit und je nach Standort der Produkte die Farbe und Struktur des Holzes.

Schadstoffgeprüft: Die Produkte entsprechenden gesetzlichen Vorschriften. Etwaige Unbedenklichkeitsbescheinigungen werden bei Anfrage vorgelegt.

Garantie: Gesetzliche Gewährleistung

Modellbedingte / warentypische Eigenschaften:

Unabhängig von Materialeinsatz, Konstruktion und Verarbeitung sind bei der qualitativen Beurteilung von Möbeln drei wichtige Produkteigenschaften zu berücksichtigen, da diese späteren Veränderungen aus normalem, natürlichen Gebrauch keinen Sachmangel darstellt:

Warentypische Eigenschaft – resultiert aus speziellen Materialeigenschaften, (z. B. Naturmerkmale bei Leder).

Modellbedingte Eigenschaften - optisches Erscheinungsbild eines Modells (z. B. legere Verarbeitung der Polsterung).

Gebrauchseigenschaft – nutzungsbedingte Veränderungen, die keine Rückschlüsse auf Verarbeitung und Qualität zulassen (z. B. „Lieblingsplatz“ bei Polstermöbeln, Belastbarkeitsgrenzen bei Funktionsteilen).

ACHTUNG: Bitte die unten aufgeführten Informationen beachten!

Lederarten und Eigenschaften:

Lederbezüge sind nicht nur Gewähr für eine lange Lebensdauer, sie repräsentieren auch Schönheit und Eleganz der Natur.
Leder ist ein Naturprodukt, mit allen seinen natürlichen Eigenschaften. Jede Haut hat deshalb ihre individuelle Beschaffenheit. Zeckenbisse, Gabelstiche usw. sind warentypische Naturmerkmale. Sie garantieren die Echtheit und sind kein Produktsachmangel.
Gerade bei Ledern sollten Sie auf Qualität achten, dann bekommen Sie nämlich weiche, geschmeidige, atmungsaktive Lederarten. (Qualität hat, wie immer, auch bei Leder seinen Preis.)
Hochwertiges Leder ist so gefärbt, dass sich die Farbe um jede einzelne Faser legt und alle natürlichen Merkmale sichtbar lässt. Für eine Polstergarnitur werden fünf bis sieben Häute verarbeitet.

Die Tiere haben unter unterschiedlichen Bedingungen gelebt, keine Haut gleicht der anderen, wodurch Struktur- und Farbabweichungen sowie Natur- und Wachstumsmerkmale entstehen, die naturbedingt sind. Diese Lebenszeichnungen beeinträchtigen weder den Wert, noch die Haltbarkeit, sie machen aus jedem Möbel ein Unikat.

Bedenken Sie immer, dass auch Leder durch starke Lichteinwirkung, insbesondere Sonne, ausbleichen und dauerhafte Nähe zu eingeschalteten Heizkörpern das Leder austrocknet und es porös und brüchig macht.
Abhilfe: Für Beschattung bzw. Luftbefeuchter sorgen, da dieses Klima auch für Menschen schädlich ist.

Stoffarten und Eigenschaften:

Der Bezug ist wie das Gesicht des Polstermöbels, die Entscheidung Stoff oder Leder beeinflusst die Optik und die Gebrauchseigenschaften entscheidend.
Ihr persönliches Wohlbefinden sollte die Hauptrolle spielen, testen Sie all unsere Modelle. Ihr Einrichtungsberater ist Ihnen bei der Beantwortung Ihrer Fragen sehr gerne behilflich.

Der Preis eines Stoffes sagt nicht zwangsläufig etwas über seine Robustheit und Langlebigkeit aus. Sondern kann Ausdruck anderer Qualitätskriterien sein, wie z. B. der Exklusivität und Eleganz der verwendeten Materialien (Seide), der Raffinesse des Druck- oder Webverfahrens, des hohen ästhetischen Wertes oder der extremen Feinheit.

Polstermöbel werden im Durchschnitt vier Stunden pro Tag genutzt. Legt man pro Woche nur 6 Tage zugrunde und errechnet die Sitzdauer in einem Jahr, so kommt man auf die unglaubliche Zahl von 1248 Stunden. (Quelle: Stiftung Warentest) Während dieser Zeit müssen Polstermöbel hohe Gewichtsbelastungen, Scheuerbewegungen und andere Einflüsse wie Licht, Wärme, Staub etc. aushalten, möglichst ohne, dass sie dabei ihre Funktions- und Gebrauchstauglichkeit verlieren.

Die Qualität der verwendeten Materialien, die Intensität der Nutzung sowie Tabakrauch, Schweiß oder sonstige Körperabsonderungen, natürlicher Verschleiß und Ihr Pflegeverhalten bestimmen somit in hohem Maße, wie lange die Freude an den Möbeln währt. Häusliche Jeansträger müssen wissen, dass grobe Jeansstoffe mit derben Nähten der Feind feingewebter Polsterbezüge (und Autositz) sind und abfärben, ebenso wie nicht farbechte Textilien. Klettbänder, Haustiere mit scharfen Krallen müssen von Polstermöbeln ferngehalten werden.

 Abweichungen in Struktur, Farbe, Form, Abmessungen, Gewicht sowie technische Änderungen gegenüber den Abbildungen und textlichen Angaben sind möglich und bleiben vorbehalten, soweit diese in der Natur der verwendeten Materialien liegen und handelsüblich sind.

Tisch Raum.Freunde Erik

Raum.Freunde Edvin
Stuhl C0310
Ausführung:

- Bezug: Stoff Genova petrol CL 4
- Textilkennzeichen: 100 % Polyester
- Gestell Kufe Metall schwarz pulverbeschichtet

Beschreibung:

- ohne Armlehne
- Sitz mit elastischen Gummimatten und
- mehrlagigen Schaumschichten
- Sitzhöhe 51 cm
- Sitztiefe 46 cm

Maße: ca. B:51cm H:91cm T:64cm

UVP 329,00 Abholpreis

Stuhl mit Armlehnen C0412
Ausführung:

- Bezug: Stoff Genova petrol CL 4
- Textilkennzeichen: 100 % Polyester
- Gestell Kufe Metall schwarz pulverbeschichtet

Beschreibung:

- mit Armlehne
- Sitz mit elastischen Gummimatten und
- mehrlagigen Schaumschichten
- Sitzhöhe 51 cm
- Sitztiefe 46 cm

Maße: ca. B:60cm H:91cm T:64cm

UVP 429,00 Abholpreis

Raum.Freunde Edvin

Raum.Freunde Edvin
Tisch mit Gestellauszug C0401
Ausführung:

- Platte Wildeiche W11 massiv matt lackiert
- Gestellrahmen: Metall A01 matt schwarz
- Holzfuß Eiche

Beschreibung:

- Platte rechteckig mit abgeschrägter Kante
- Plattenstärke 24 mm
- Klappeinlage 100 cm
- flacher Butterflyauszug
- inklusive Gestellauszug. Beine mit inliegenden Rollen

ausziehbar auf 280 x 100 cm
Maße: ca. B:180cm H:76cm T:100cm

UVP 2.699,00 Abholpreis

Stuhl C0110
Ausführung:

- Bezug: Stoff Mango sand CL 4
- Textilkennzeichen: 100 % Polypropylen
- Gestell Eiche E10 mattschwarz

Beschreibung:

- ohne Armlehne
- Sitz mit elastischen Gummimatten und mehrlagigen Schaumschichten
- Sitzhöhe 51 cm
- Sitztiefe 46 cm

Maße: ca. B:51cm H:91cm T:64cm

UVP 299,00 Abholpreis

Armlehnstuhl Bestellnr: C0212
Ausführung:

- Bezug: Mango Taupe Gr. 4
- Textilkennzeichen: 100 % Polypropylen
- Gestell Eiche E10 mattschwarz

Beschreibung:

- mit gepolsterten Armlehnen
- Sitz mit elastischen Gummimatten und
- mehrlagigen Schaumschichten
- Rücken mit elastischen Gurten
- Sitzhöhe 51 cm
- Sitztiefe 46 cm

Maße: ca. B:60cm H:91cm T:64cm

UVP 419,00 Abholpreis

 Abweichungen in Struktur, Farbe, Form, Abmessungen, Gewicht sowie technische Änderungen gegenüber den Abbildungen und textlichen Angaben sind möglich und bleiben vorbehalten, soweit diese in der Natur der verwendeten Materialien liegen und handelsüblich sind.

Raum.Freunde Edvin
Tisch mit Gestellauszug T0701
Ausführung:

- Platte Eiche E11 massiv matt lackiert
- Gestell: Metall A01 matt schwarz

Beschreibung:

- Platte oval mit abgeschrägter Kante
- Plattenstärke 24 mm
- Klappeinlage 100 cm
- flacher Butterflyauszug
- inklusive Gestellauszug. Beine mit inliegenden Rollen.
- ausziehbar auf 300 x 100 cm

Maße: ca. B:200cm H:76cm T:100cm

UVP 2.599,00 Abholpreis

Tisch fix T0500
Ausführung:

- Platte Wildeiche E11 massiv matt lackiert
- Gestellrahmen: Metall A01 matt schwarz

Beschreibung:

- Platte oval mit abgeschrägter Kante
- Plattenstärke 24 mm

Maße: ca. B:200cm H:76cm T:100cm

UVP 1.797,00 Abholpreis

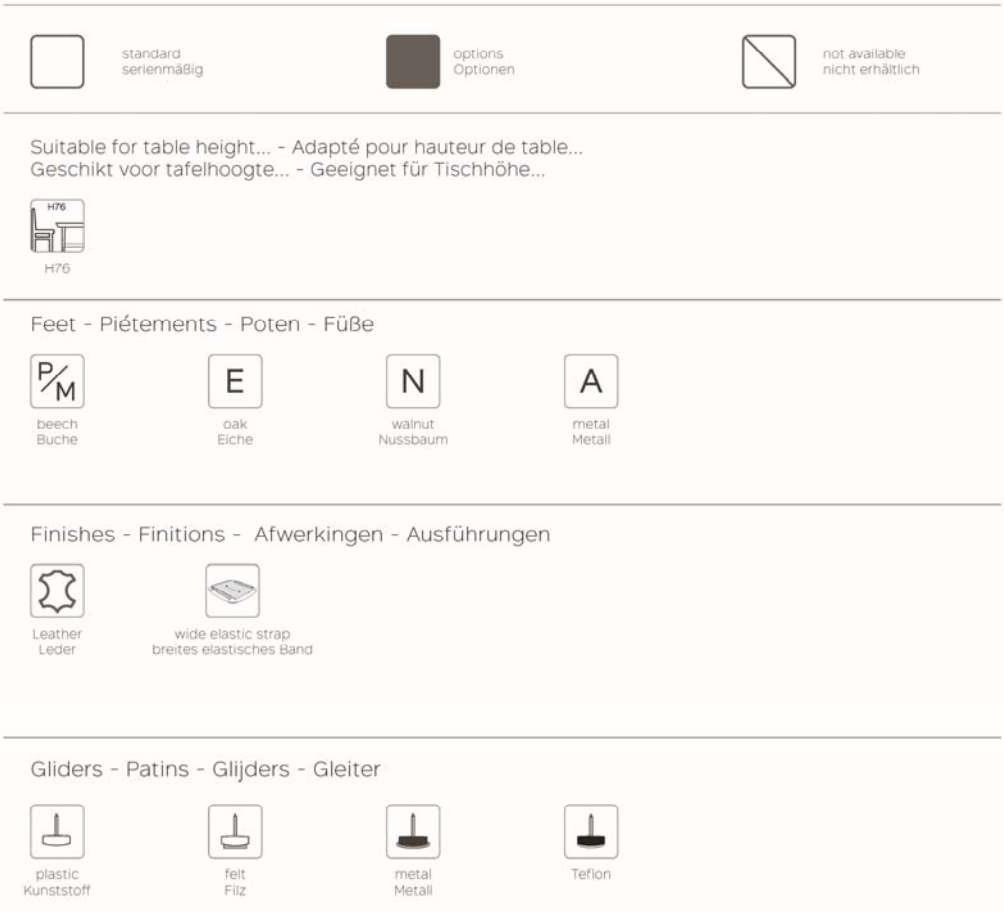

Raum.Freunde Edvin

edvin	MOBITEC COLLECTION									KUNDENSTOFF CUSTOMER FABRIC			
	STOFFE / FABRICS						LEDER / LEATHER			STÜCKPREIS UNIT PRICE			METRAGE*
	2	3	4	5	6	7	1	2	3	1 > 9			cm / m²

Artikelnummer / Item number	2	3	4	5	6	7	1	2	3	1 > 9			Metrage*
C0110 - Fest / Fixed	285 €	315 €	326 €	335 €	347 €	360 €	401 €	413 €	433 €	326 €		335 €	125 cm / 1,55 m²

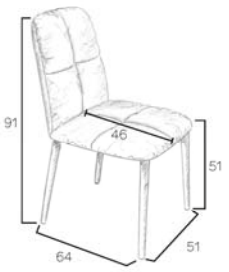

STANDARD

OPTION(s)

21 € 51 € 5 €

Artikelnummer / Item number	2	3	4	5	6	7	1	2	3	1 > 9			Metrage*
C0212 - Fest / Fixed	381 €	424 €	433 €	449 €	467 €	483 €	543 €	565 €	575 €	433 €		449 €	150 cm / 2,1 m²

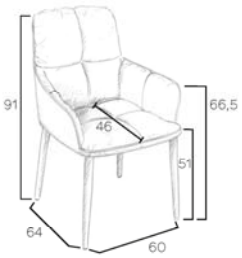

STANDARD

OPTION(s)

21 € 51 € 5 €

 Abweichungen in Struktur, Farbe, Form, Abmessungen, Gewicht sowie technische Änderungen gegenüber den Abbildungen und textlichen Angaben sind möglich und bleiben vorbehalten, soweit diese in der Natur der verwendeten Materialien liegen und handelsüblich sind.

edvin

	MOBITEC COLLECTION									KUNDENSTOFF CUSTOMER FABRIC			
	STOFFE / FABRICS						LEDER / LEATHER			STÜCKPREIS UNIT PRICE			METRAGE*
	2	3	4	5	6	7	1	2	3	1 > 9			cm / m²

Artikelnummer / Item number	2	3	4	5	6	7	1	2	3	1 > 9			Metrage*
C0310 - Fest / Fixed	306 €	335 €	347 €	360 €	372 €	383 €	424 €	429 €	456 €	347 €		372 €	125 cm / 1,55 m²

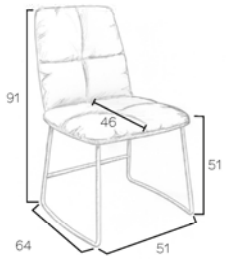

STANDARD

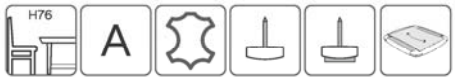

OPTION(s)

Artikelnummer / Item number	2	3	4	5	6	7	1	2	3	1 > 9			Metrage*
C0412 - Fest / Fixed	401 €	445 €	456 €	472 €	488 €	506 €	565 €	586 €	595 €	456 €		472 €	150 cm / 2,1 m²

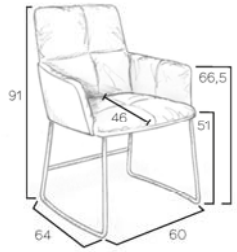

STANDARD

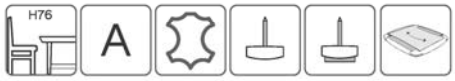

OPTION(s)

Raum.Freunde Edvin

TISCHFÜßE
TABLE FEET

Tischfüße aus Massivholz. Die Kopf- und Seitenzargen, einschließlich der Befestigung für den Holzfuß, sind in allen Mobitec-Metallfarben (außer A11 und A24) erhältlich. Das Metalldekor des Fußes ist in der gleichen Farbe wie die Zargen.

Solid wood legs. The front crossbars, including the fixing for the wooden legs, are available in all Mobitec metal colours (except A11 and A24). Side rails, always in the same colour as the metal part of the foot.

Tischfuß, Kopf- und Seitenzargen aus Metall und in gleicher Farbe. Lackierung in allen Mobitec Metall-Farben möglich (ausser A11 und A24).

Metal frame and feet, lacquer finish in all Mobitec metal colors possible (except A11 and A24). The side foot is always in the same colour as the frame.

AUSFÜHRUNG TISCHPLATTE
FINISHING TABLE TOP

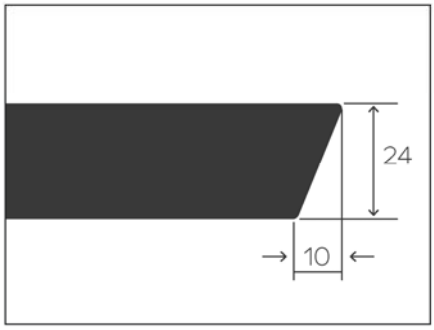

Die Tischplatte mit abgeschrägter Kante, ist aus 24 mm starkem Massivholz gefertigt und in Buche (P/M) Eiche (E), Wildeiche (W) oder Walnuss (N) verfügbar.

The bevelled table top is made of 24 mm solid wood, available in beech (PM), oak (E), rustic oak (W) or Walnut (N).

TISCHFORMEN
TABLETOP FORM

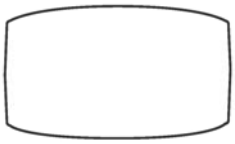

Radius der Ecken: 30mm
Radius of the corners: 30mm

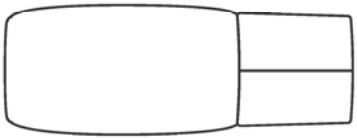

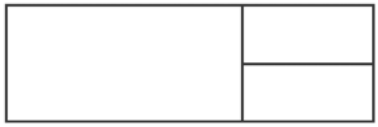

 Abweichungen in Struktur, Farbe, Form, Abmessungen, Gewicht sowie technische Änderungen gegenüber den Abbildungen und textlichen Angaben sind möglich und bleiben vorbehalten, soweit diese in der Natur der verwendeten Materialien liegen und handelsüblich sind.

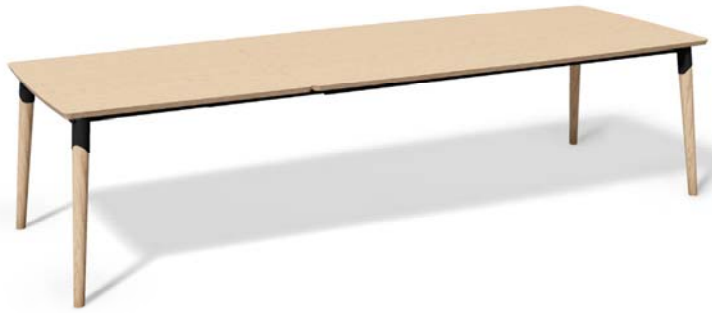

AUSZUGSFUNKTION

EXTENSION SYSTEM

- 100 cm Verlängerung
- Tischauszug mit flacher Klappmechanik

- 100cm extension-leaf
- Simple butterfly extension mechanism

Schritt 1: Bremse lösen und Tisch ausziehen.

Schritt 2: Klappeinlage an der vorhandenen Einfräsung hochziehen

Schritt 3: Klappeinlage zur Seite hin aufklappen und auf das Tischgestell auflegen

Schritt 4: Klappeinlage in Richtung der Stirnseite ziehen. Den Gestellauszug sanft Richtung Tischplatte schieben und die Bremse anziehen.

Step 1: Loosen the brake and pull out the table

Step 2: Lift the folding insert using the lever

Step 3: Unfold the insert and place it on the tableframe

Step 4: Pull the unfolded insert towards the table legs. Gently slide the extension mechanism back towards the table top and fasten the brake.

PB1 -EXT

TISCHFUß

TABLE FEET

Tischfüße aus Massivholz. Die Kopf- und Seitenzargen, einschließlich der Befestigung für den Holzfuß, sind in allen Mobitec-Metallfarben (außer A11 und A24) erhältlich. Das Metalldekor des Fußes ist in der gleichen Farbe wie die Zargen.

Solid wood legs. The front crossbars, including the fixing for the wooden legs, are available in all Mobitec metal colours (except A11 and A24). Side rails, always in the same colour as the metal part of the foot.

AUSFÜHRUNG TISCHPLATTE

FINISHING TABLE TOP

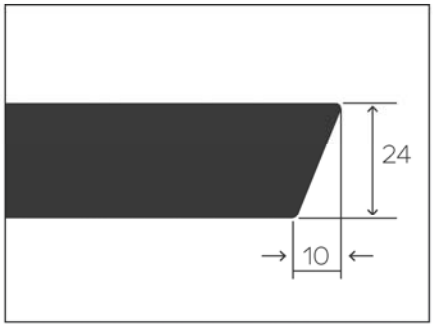

Die Tischplatte mit abgeschrägter Kante, ist aus 24 mm starkem Massivholz gefertigt und in Buche (P/M) Eiche (E), Wildeiche (W) oder Walnuss (N) verfügbar.

The bevelled table top is made of 24 mm solid wood, available in beech (PM), oak (E), rustic oak (W) or Walnut (N).

TISCHFORM

TABLETOP FORM

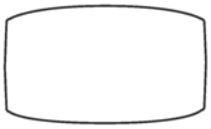

Light Oval

Radius der Ecken: 30mm
Radius of the corners: 30mm

Straight

 Abweichungen in Struktur, Farbe, Form, Abmessungen, Gewicht sowie technische Änderungen gegenüber den Abbildungen und textlichen Angaben sind möglich und bleiben vorbehalten, soweit diese in der Natur der verwendeten Materialien liegen und handelsüblich sind.

EDVIN

T0100

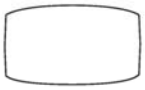

T0200

Massivholz 24 mm / Solid wood 24 mm				
Tischplatte	P/M	E	W	N
Tischfüße	P/M	E	E	N
90x160	1.386 €	1.797 €	1.904 €	2.501 €
90x180	1.441 €	1.849 €	1.959 €	2.611 €
100x180	1.496 €	1.904 €	2.011 €	2.720 €
100x200	1.548 €	1.959 €	2.066 €	2.827 €
100x220	1.660 €	2.066 €	2.175 €	2.994 €
100x240	1.767 €	2.175 €	2.285 €	3.156 €
100x260	1.876 €	2.285 €	2.394 €	3.317 €

Raum.Freunde Edvin

PB1 - EXT

TISCHFÜßE
TABLE FEET

Tischfüße aus Massivholz. Die Kopf- und Seitenzargen, einschließlich der Befestigung für den Holzfuß, sind in allen Mobitec-Metallfarben (außer A11 und A24) erhältlich. Das Metalldekor des Fußes ist in der gleichen Farbe wie die Zargen.

Solid wood legs. The front crossbars, including the fixing for the wooden legs, are available in all Mobitec metal colours (except A11 and A24). Side rails, always in the same colour as the metal part of the foot.

AUSFÜHRUNG TISCHPLATTE
FINISHING TABLE TOP

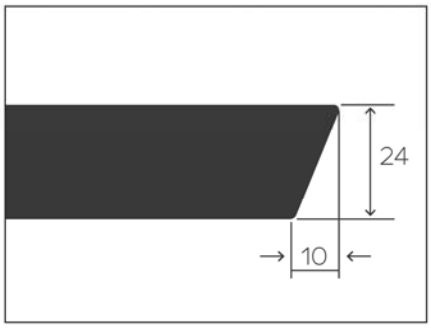

Die Tischplatte mit abgeschrägter Kante, ist aus 24 mm starkem Massivholz gefertigt und in Buche (P/M) Eiche (E), Wildeiche (W) oder Walnuss (N) verfügbar.

The bevelled table top is made of 24 mm solid wood, available in beech (PM), oak (E), rustic oak (W) or Walnut (N).

TISCHFORMEN
TABLETOP FORM

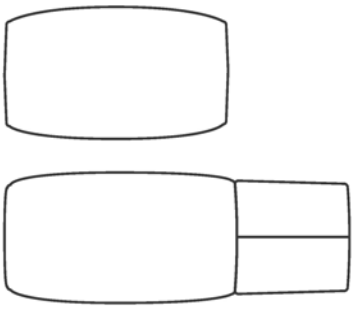

Light Oval

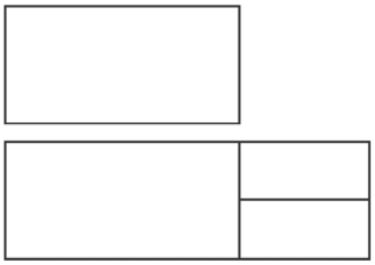

Straight

Radius der Ecken: 30mm
Radius of the corners: 30mm

 Abweichungen in Struktur, Farbe, Form, Abmessungen, Gewicht sowie technische Änderungen gegenüber den Abbildungen und textlichen Angaben sind möglich und bleiben vorbehalten, soweit diese in der Natur der verwendeten Materialien liegen und handelsüblich sind.

EDVIN

T0301

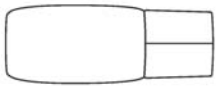

T0401

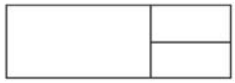

	Massivholz 24 mm / Solid wood 24 mm			
Tischplatte	P/M	E	W	N
Tischfüße	P/M	E	E	N
90x160/260	2.364 €	2.882 €	2.994 €	3.972 €
90x180/280	2.421 €	2.937 €	3.046 €	4.079 €
100x180/280	2.476 €	2.994 €	3.101 €	4.191 €
100x200/300	2.529 €	3.046 €	3.156 €	4.298 €

Raum.Freunde Edvin

PM1 - EXT

TISCHFÜßE
TABLE FEET

Tischfuß, Kopf- und Seitenzargen aus Metall und in gleicher Farbe. Lackierung in allen Mobitec Metall-Farben möglich (ausser A11 und A24).

Metal frame and feet, lacquer finish in all Mobitec metal colors possible (except A11 and A24). The side foot is always in the same colour as the frame.

AUSFÜHRUNG TISCHPLATTE
FINISHING TABLE TOP

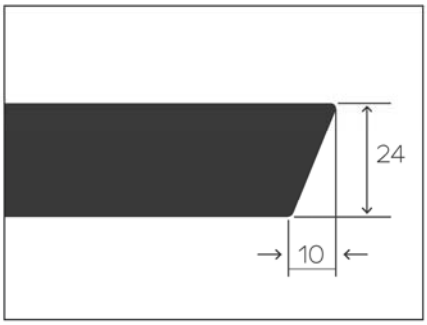

Die Tischplatte mit abgeschrägter Kante, ist aus 24 mm starkem Massivholz gefertigt und in Buche (P/M) Eiche (E), Wildeiche (W) oder Walnuss (N) verfügbar.

The bevelled table top is made of 24 mm solid wood, available in beech (PM), oak (E), rustic oak (W) or Walnut (N).

TISCHFORMEN
TABLETOP FORM

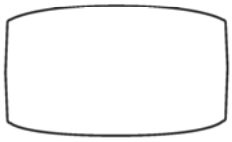

Light Oval

Radius der Ecken: 30mm
Radius of the corners: 30mm

Straight

 Abweichungen in Struktur, Farbe, Form, Abmessungen, Gewicht sowie technische Änderungen gegenüber den Abbildungen und textlichen Angaben sind möglich und bleiben vorbehalten, soweit diese in der Natur der verwendeten Materialien liegen und handelsüblich sind.

EDVIN

T0500

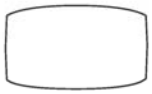

T0600

Massivholz 24 mm / Solid wood 24 mm				
Tischplatte	P/M	E	W	N
Tischfüße	Metall			
90x160	1.279 €	1.630 €	1.740 €	2.066 €
90x180	1.332 €	1.685 €	1.797 €	2.175 €
100x180	1.386 €	1.740 €	1.849 €	2.285 €
100x200	1.441 €	1.797 €	1.904 €	2.394 €
100x220	1.548 €	1.904 €	2.011 €	2.556 €
100x240	1.660 €	2.011 €	2.120 €	2.720 €
100x260	1.767 €	2.120 €	2.230 €	2.882 €

TISCHFÜßE
TABLE FEET

Tischfuß, Kopf- und Seitenzargen aus Metall und in gleicher Farbe. Lackierung in allen Mobitec Metall-Farben möglich (ausser A11 und A24).

Metal frame and feet, lacquer finish in all Mobitec metal colors possible (except A11 and A24). The side foot is always in the same colour as the frame.

AUSFÜHRUNG TISCHPLATTE
FINISHING TABLE TOP

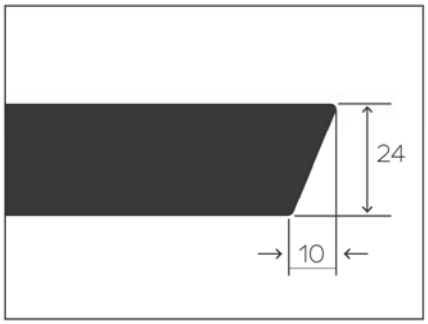

Die Tischplatte mit abgeschrägter Kante, ist aus 24 mm starkem Massivholz gefertigt und in Buche (P/M) Eiche (E), Wildeiche (W) oder Walnuss (N) verfügbar.

The bevelled table top is made of 24 mm solid wood, available in beech (PM), oak (E), rustic oak (W) or Walnut (N).

TISCHFORMEN
TABLETOP FORM

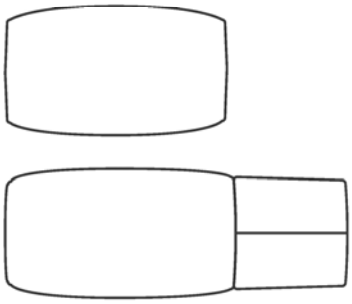

Light Oval

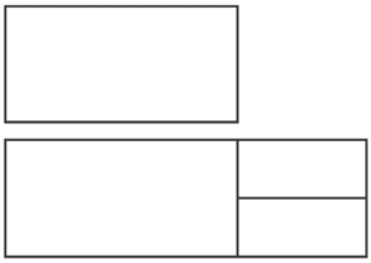

Straight

Radius der Ecken: 30mm
Radius of the corners: 30mm

 Abweichungen in Struktur, Farbe, Form, Abmessungen, Gewicht sowie technische Änderungen gegenüber den Abbildungen und textlichen Angaben sind möglich und bleiben vorbehalten, soweit diese in der Natur der verwendeten Materialien liegen und handelsüblich sind.

EDVIN

T0701

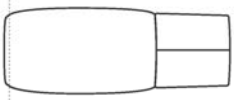

T0801

Massivholz 24 mm / Solid wood 24 mm				
Tischplatte	P/M	E	W	N
Tischfüße	Metall			
90 x 160/260 cm	2.257 €	2.296 €	2.827 €	3.536 €
90 x 180/280 cm	2.310 €	2.679 €	2.882 €	3.643 €
100 x 180/280 cm	2.364 €	2.702 €	2.937 €	3.753 €
100 x 200/300 cm	2.421 €	2.750 €	2.994 €	3.862 €

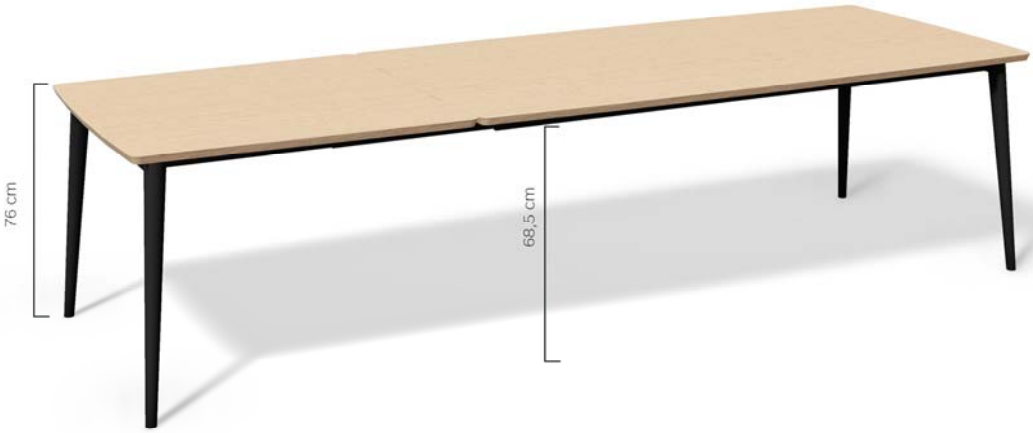

Preis in Euro inkl. jeweils gültiger gesetzlicher Mehrwertsteuer, aber ohne Lieferung und Montage, der bei Bestellung im Möbelhaus und späterer Abholung dort anfällt. Alle Produkte und Preise gültig bis auf Widerruf.
Erscheinungstermin 10/20
Wir sind Mitglied bei der Europa Möbel-Verbund GmbH & Co.KG, Ampertal 8, 85777 Fahrenzhausen. Weitere Infos unter www.raum-freunde.de

 Abweichungen in Struktur, Farbe, Form, Abmessungen, Gewicht sowie technische Änderungen gegenüber den Abbildungen und textlichen Angaben sind möglich und bleiben vorbehalten, soweit diese in der Natur der verwendeten Materialien liegen und handelsüblich sind.